No.308T

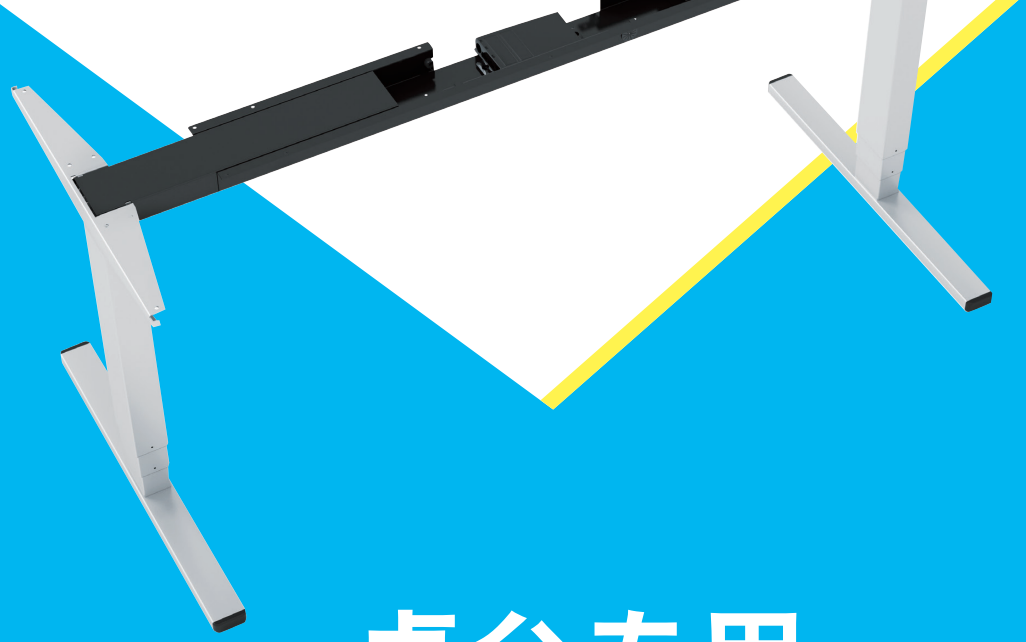

桌台专用
电动升降装置

电动升降装置一台起售、使用方便

组装简单

一台起售

只需自备顶板

Made in Germany

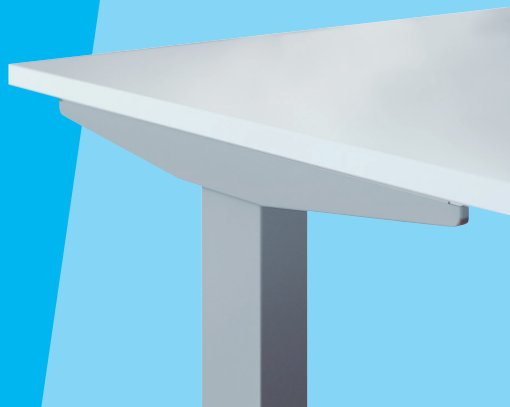

SUGATSUNE

电动升降装置一台起售、使用方便

桌台专用电动升降装置

LFT-2E-600型的特点

组装简单

附带中文版的安装及操作说明书。

套件内容

手持操作器、控制单元已连接。

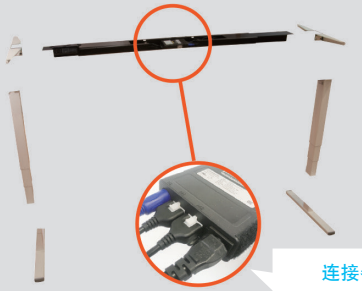

连接器已连接
无需各种繁琐的配线作业。

※请事先进行顶板定位。
※包装数量为2箱。

只需自备顶板。

安装螺钉也随产品附配。

适用顶板尺寸
宽　1400～2000mm
深　700～800mm

产品规格

Made in Germany

承重

约100kgf

（1000N）

※含顶板重量

行程

600mm

（最小高度　625mm
最大高度　1225mm）

运行噪音

50dB以下

办公室等场所也可使用。

记忆功能

可保存4个顶板高度位置。

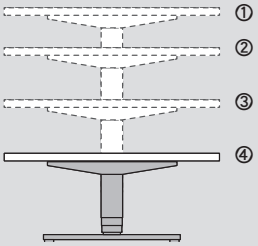

带安全装置

升降中发生碰撞时，将自动停止并退回约20mm。

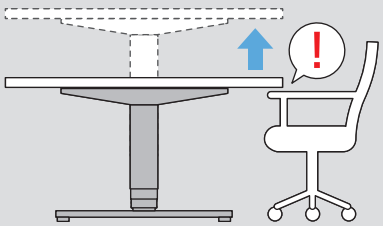

颜色种类

白色

黑色

银色

低成本

以优惠价格，一台起售。
详情请垂询本公司。

桌台专用电动升降装置LFT-2E-600型

白色

黑色

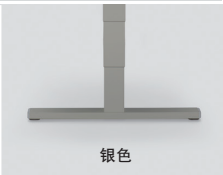
银色

●零部件（除顶板外）成套提供的桌台专用电动升降装置。
●可保存4个顶板高度位置。
●升降中发生碰撞时，将自动停止并退回约20mm。
●运行安静，噪音小于50dB。
●德国制。

【规 格】
●扁头自攻螺钉4.5×16（顶板安装用）
●线夹
●手持操作器（详情请参见下图）

【注 意】
●顶板请用户自备。
●本产品不可连续使用，请加以注意。
●施工时，应防止油、水等进入本体、控制单元、手持操作器。否则，电路可能会损坏，导致误动作及故障。
●请勿作用偏载。
●包装数量为2箱。

【适用顶板尺寸】
●宽:1400～2000mm（底脚宽度可按每档100mm调节）
●深:700～800mm

【规 格】

电压	AC220-230V
功率	216W
运转循环	2分钟（停止18分钟）
推力	1000N（102kgf）
最大上升速度	38mm/秒

无防尘、防水功能。

【手持操作器】配件

可保存4个顶板高度位置。不使用时，可将操作面板收纳起来。操作方法请参见安装及操作说明书。

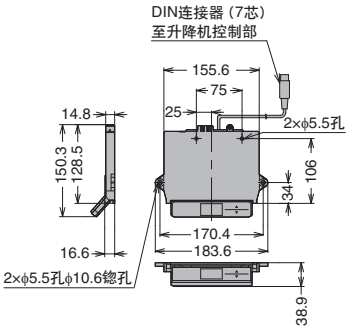

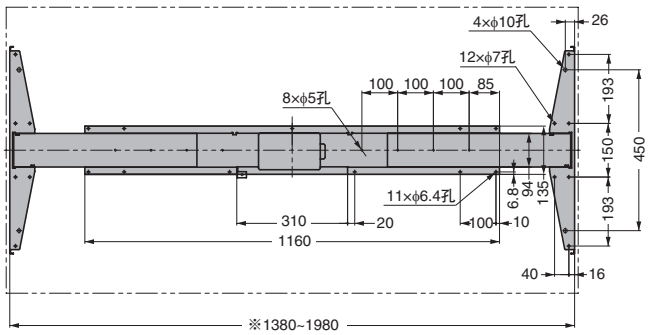

※1380、1480、1580、1680、1780、1880、1980 七档可调。

【手持操作器】选配件

仅可上下操作。

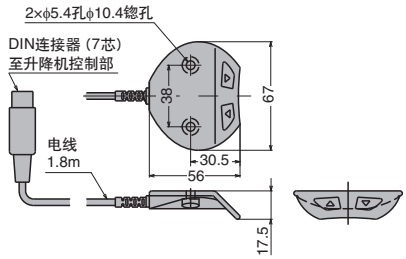

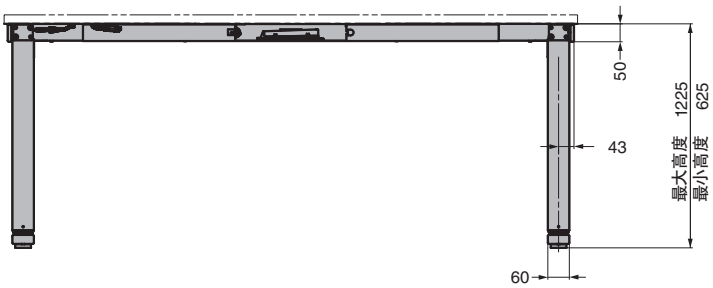

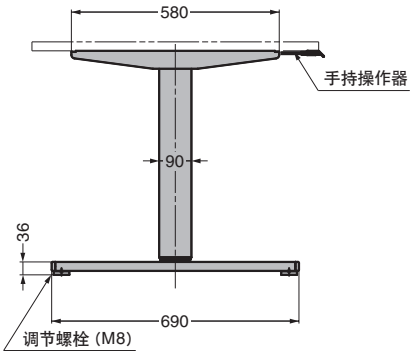

视频 特点

RoHS	CAD	订货编码	型号	颜色	最小高度	行程	推力N	推力kgf	电压	功率W	最大上升速度mm/秒	重量g
–	–	200-040-645	LFT-2E-600-WT	白色	625	600	1000	102	AC220-230V	216	38	27000
–	–	200-040-646	LFT-2E-600-BL	黑色								27000
–	–	200-040-647	LFT-2E-600-SL	银色								27000

【手持操作器】选配件

RoHS	CAD	订货编码	型号	颜色	材质	重量g
–	–	200-035-016	CP-2UD	黑色	聚酰胺（PA）	69

除此以外，还备有各种升降装置。

最大承重约300kgf/1根
(3000N)

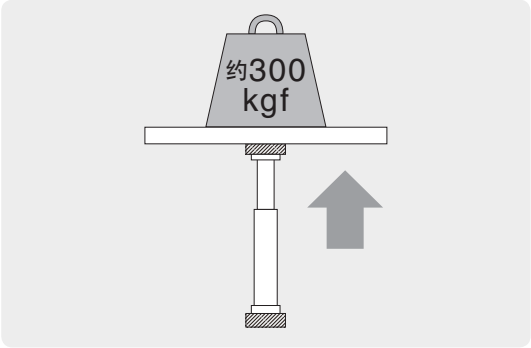

耐偏载性优异

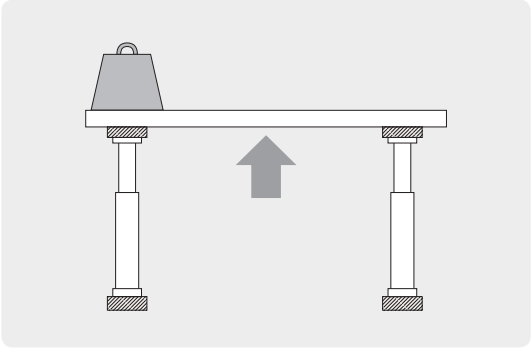

即使载荷不均匀，升降也非常稳定。

可悬挂使用

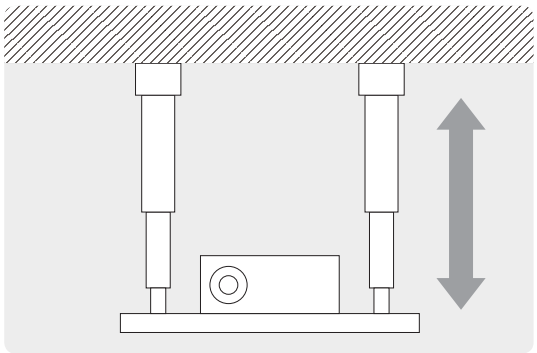

※悬挂使用时，为安全起见，请用链条等防止升降物掉落。

还备有简易的手动型

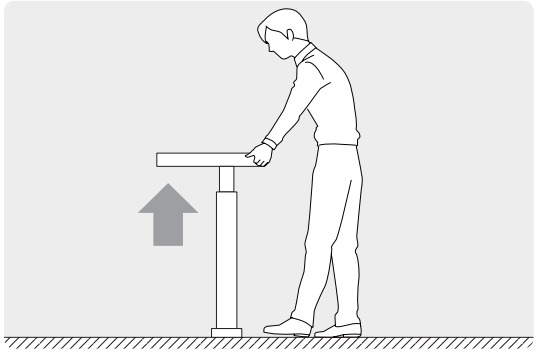

只需用手抬起即可升高高度。

产品选择用选择工具　给力“世嘉”

只需输入盖板或门的尺寸及重量等数值，即可选择符合条件的运动控制技术产品或模拟力矩和操作力（曲线图显示）的工具。

由此进入　世嘉智尼　搜索

http://www.sugatsune.com.cn/tools/chn/

SUGATSUNE

世嘉智尼五金配件(上海)有限公司
SUGATSUNE SHANGHAI CO., LTD.
上海市静安区万荣一路2号一楼　邮编：200436
电话：+86 (0)21 3632 1858　传真：+86 (0)21 3632 1868
E-mail：lamp@sugatsune.com.cn（家具）/mdt@sugatsune.com.cn（工业）
http://www.sugatsune.com.cn

世嘉智尼五金配件(上海)有限公司广州分公司
广州市番禺区市桥捷进中路11-13号富都大厦二楼206室
邮编：511405
电话：+86 (0)20 6639 3554　传真：+86 (0)20 6230 9772
E-mail: gzsales@sugatsune.com.cn
http://www.sugatsune.com.cn