LAMP® NEWS 新产品信息
SUGATSUNE 世嘉智尼五金配件(上海)有限公司
http://www.sugatsune.com.cn

LAMP®

# Lapcon隐形门阻尼器 LDD-V®100型 重型门用 PAT

## 对应100kg的重型门

本产品可对应40～100kg的各种门重。即使对于全高式大型门，也可以缓慢而可靠地将门关闭。

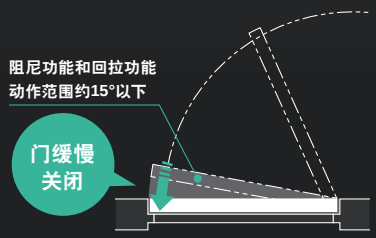


## 外观整洁

采用嵌入安装（加工），关门后从外侧看不到门阻尼器，营造出精致简练的空间。如果与隐形铰链HES3D-E190组合使用更完美。

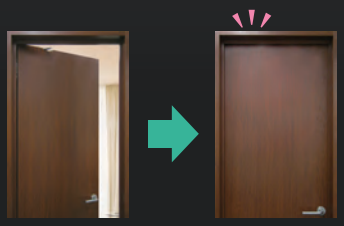

## 开门动作顺畅

开门时，如果超过阻尼器动作范围，本体会与承座分离，呈自由状态。因此，与通常的闭门器相比，开门更轻松。

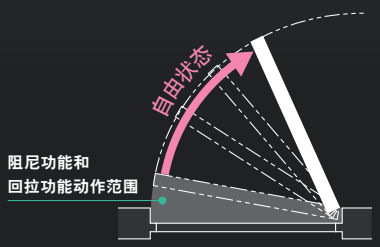


SUGATSUNE

LDD-V100-NI-L（左门框用）

●适用门重40~100kg。
●关闭后外侧看不到本体的嵌入式室内平开门用门阻尼器。（还备有适用门重/15~40kg的LDD-V型 1 。）
●利用门完全关闭前的阻尼功能和门回拉功能，缓慢而可靠地将门关闭。
●与闭门器相比，开门更轻松。
●可与以下铰链组合使用。
・带三维调节功能隐形铰链 HES3D-E190型 2
●门宽超过900mm时，请垂询本公司。

**【规　格】**
●阻尼可无级、大范围调节
●带三维调节功能

**【注　意】**
●务必参见安全注意事项 3 。

**【配　件】**
●安装夹具、安装模板、十字槽沉头自攻螺钉3.5×20

**【门尺寸】**

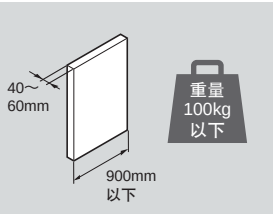


**【盖罩部 颜色种类】**

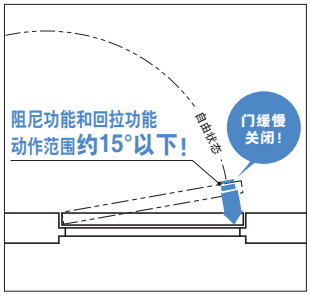


**【门框】**

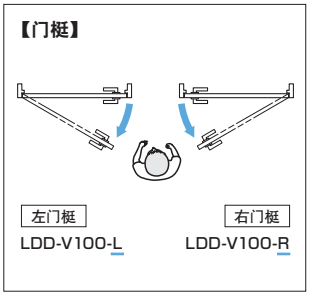


图示为LDD-V100-R（右门框用）。
LDD-V100-L（左门框用）与此对称。

**【阻尼调节方法】**

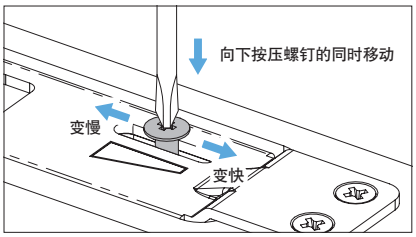


**【本体】**

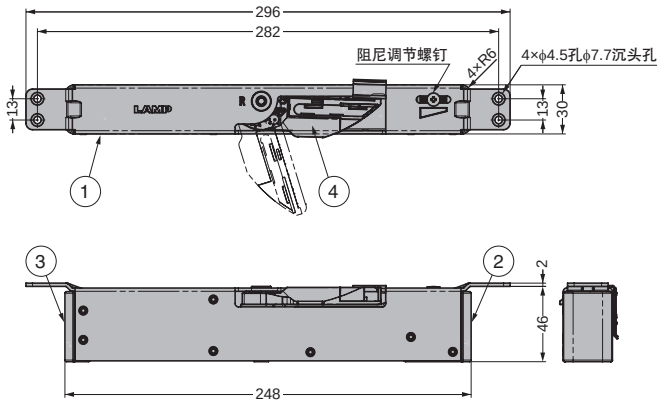


**【承座】**

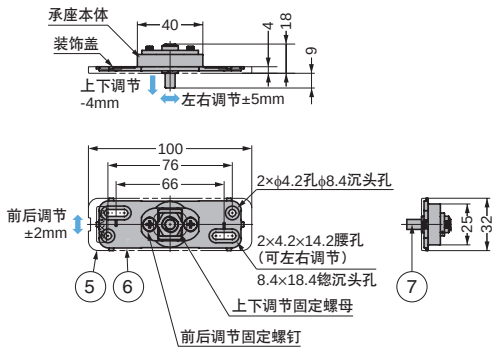


**【安装夹具】**

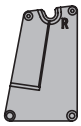

| 编号 | 零件名 | 材质 | 表面处理/颜色 |
|---|---|---|---|
| ① | 本体外壳 | 钢（SPCC） | 镀镍 |
| ② | 阻尼器底座 | 聚缩醛（POM） | 灰色 |
| ③ | 弹簧底座 | | |
| ④ | 支臂 | 锌合金（ZDC） | 镀镍 |
| ⑤ | 承座盖罩 | ABS树脂 | DBR（深褐色）<br>NI（镀镍） |
| ⑥ | 承座底座 | 锌合金（ZDC） | – |
| ⑦ | 承座轴 | 钢（SUM） | 镀镍 |

| RoHS | CAD | 订货编码 | 型号 | 盖罩部 表面处理/颜色 | 规格 | 适用门厚 | 适用门重kg | 适用门宽 | 1盒 | 1箱 |
|---|---|---|---|---|---|---|---|---|---|---|
| G | 2D 3D | 270-034-821 | LDD-V100-DBR-R | 深褐色 | 右门框用 | 40～60 | 40～100 | 900以下 | 1个 | 10个 |
| G | 2D 3D | 270-034-822 | LDD-V100-DBR-L | | 左门框用 | | | | 1个 | 10个 |
| G | 2D 3D | 270-034-823 | LDD-V100-NI-R | 镀镍 | 右门框用 | | | | 1个 | 10个 |
| G | 2D 3D | 270-034-824 | LDD-V100-NI-L | | 左门框用 | | | | 1个 | 10个 |

参见页 1 :参照No281电子图书版产品目录P.868～、2 :参照No281电子图书版产品目录P.405、3 :P.4

本产品目录所登载的产品内容仅作为零件的质量范围。对于使用该零件的最终产品的功能、性能和安全，本公司不予保证。

## 【安装加工图】门阻尼器本体

图示为LDD-V100-R（右门框用）。LDD-V100-L（左门框用）与此对称。

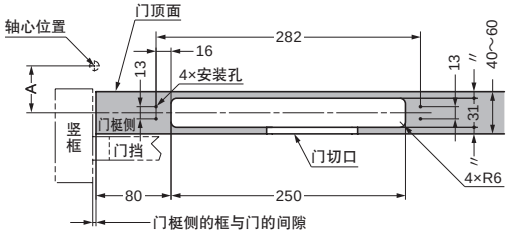


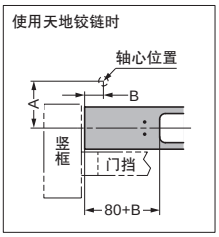


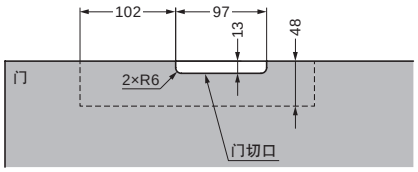


※门结构（芯材）应确保在嵌入加工后也具有充足的强度

A=门厚中心位置至铰链轴心位置的尺寸

B=门框端面至铰链轴心位置的尺寸

### 【框至承座嵌入位置的尺寸(mm)】

| 门挺合页 | | 框至承座嵌入位置的尺寸(mm) |
|---|---|---|
| HES3D-160、E190 | | 216＋门框侧的框与门的间隙 |
| 平合页 | A=20～35 | 219＋门框侧的框与门的间隙 |
| | A=35～50 | 222＋门框侧的框与门的间隙 |
| 天地铰链 | A=20～35 | 219＋B＋门框侧的框与门的间隙 |
| | A=35～50 | 222＋B＋门框侧的框与门的间隙 |

**※带三维调节功能隐形铰链HES3D型请参见1。**

## 【安装加工图】承座

图示为LDD-V100-R（右门框用）。LDD-V100-L（左门框用）与此对称。

**盖罩外盖时（上部间隙：5～9mm）**

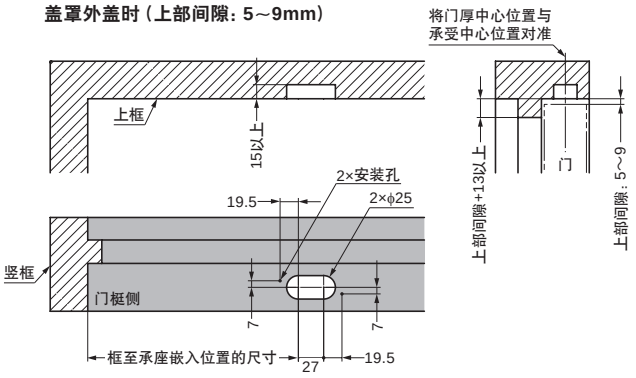


**盖罩嵌入时（上部间隙：3～5mm）**

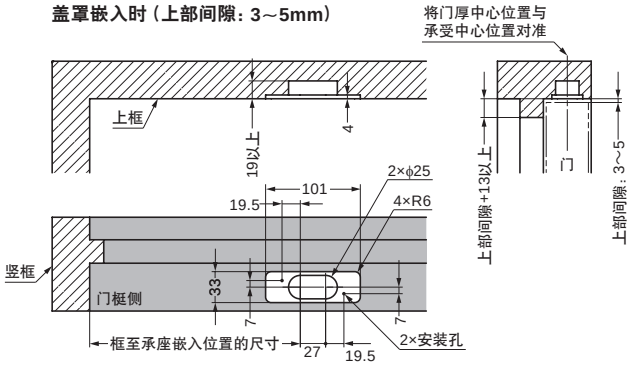


## 【安装规格图】

图示为LDD-V100-R（右门框用）。LDD-V100-L（左门框用）与此对称。

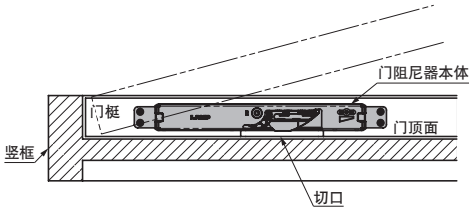


**1级嵌入安装时（上部间隙：5～9mm）**

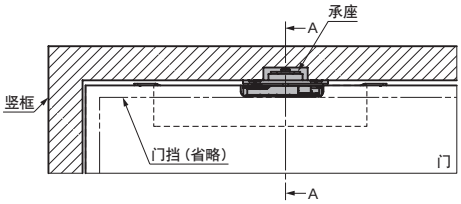


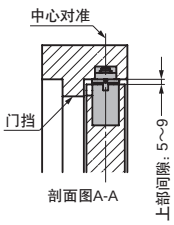


**2级嵌入安装时（上部间隙：3～5mm）**

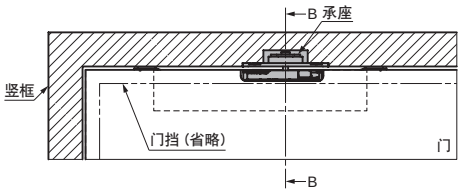


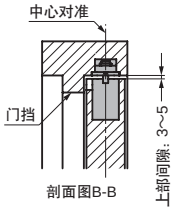


参见页1：参照No281电子图书版产品目录P.404～

本产品目录所登载的产品内容仅作为零件的质量范围。对于使用该零件的最终产品的功能、性能和安全，本公司不予保证。

## Lapcon门阻尼器LDD系列

| 产品类型 | | 适用门规格 | | | 颜色（盖罩部） | 速度调节 | 详细内容 |
|---|---|---|---|---|---|---|---|
| | | 门重 | 门厚 | 门宽 | | | |
| 嵌入安装 | LDD-V100 | 40～100kg | 40～60mm | 900mm以下 | 镀镍 深褐色 | ○ | P.2～3 |
| 嵌入安装 | GOOD DESIGN LDD-V | 15～40kg | 33mm以上 | 900mm以下 | 灰色 | ○ | 参照No281 电子图书版产品目录 P.868～ 视频 动作 |
| 表面安装 | GOOD DESIGN 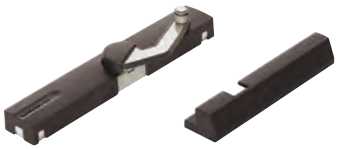 LDD-S | 15～40kg | – | 900mm以下 | 白色 浅灰色 淡褐色 深褐色 | ○ | 参照No281 电子图书版产品目录 P.866～ 视频 动作 |

### 安全注意事项

◆注意勿使本产品受到强烈冲击或掉落。
●本产品不能用于抵御强风。请勿在强风下使用，否则会降低阻尼效果。
●关门用力过猛可能会降低阻尼效果。
●根据所用箱柜锁具的不同，可能会出现门无法关紧的情况。
●本产品是为室内用而设计的。请勿安装在室外。
●请勿在潮湿、淋水的场所使用。
●在高气密性的房间入口，门的关闭速度和阻尼力会发生变化，可能会造成门无法关紧。
●关门速度根据使用场所的环境（气温、风以及门上使用的铰链等）而变化。使用温度范围为0℃～40℃。
●请勿在回拉臂的上下方向作用负载或过分用力。否则，可能会导致损坏。
●本产品的安装及调节请在门梃合页调节后进行。
●门梃合页请在本产品的适用门重范围内使用。
●请水平安装本产品。若倾斜安装，有可能无法发挥功能。
●进行承座的上下调节后，请牢靠拧紧固定螺母。
●本产品附有安装说明书。安装时或使用前请务必阅读。
●使用中，应定期检查各螺钉有无松动或脱落。

本产品目录所登载的产品内容仅作为零件的质量范围。对于使用该零件的最终产品的功能、性能和安全，本公司不予保证。

SUGATSUNE 世嘉智尼五金

**世嘉智尼五金配件(上海)有限公司**
**SUGATSUNE SHANGHAI CO., LTD.**
上海市宝山区呼兰西路100号智园2期3号楼　邮编：200443
电话：+86 (0)21 3632 1858　传真：+86 (0)21 3632 1868
E-mail：lamp@sugatsune.com.cn（家具）/mdt@sugatsune.com.cn（工业）
http://www.sugatsune.com.cn

**世嘉智尼五金配件(上海)有限公司广州分公司**
广州市番禺区市桥捷进中路11-13号富都大厦二楼206室
邮编：511405
电话：+86 (0)20 6639 3554　传真：+86 (0)20 6230 9772
E-mail: gzsales@sugatsune.com.cn
http://www.sugatsune.com.cn