LAMP NEWS®
总锁EXCELOCK®感应式电子锁系统
SUGATSUNE 世嘉智尼五金配件(上海)有限公司
http://www.sugatsune.com.cn

功能与外观兼备的抽屉锁

总锁 EXCELOCK®
感应式电子锁系统

只需挥一下卡式钥匙
一个动作 即可轻松开锁

只需挥一下卡式钥匙即可开锁，关门后自动上锁。
一个系统可同时对8个位置进行上锁、开锁。

外观与功能并重
适用于陈列柜

由于没有钥匙孔，外形美观、锁的部分不醒目，安全性也得到了提高。
适用于外观与功能并重的高端陈列柜。

只需更换承座、即可适用各种各样的门

即使是规格不同的门，钥匙也可统一。

玻璃门用合页、移门悬挂配件除了XL-GC系列※外，还可与本公司各种产品组合使用。

※有关XL-GC系列的详细内容，请参见本公司网站或2012世嘉智尼新产品样本。

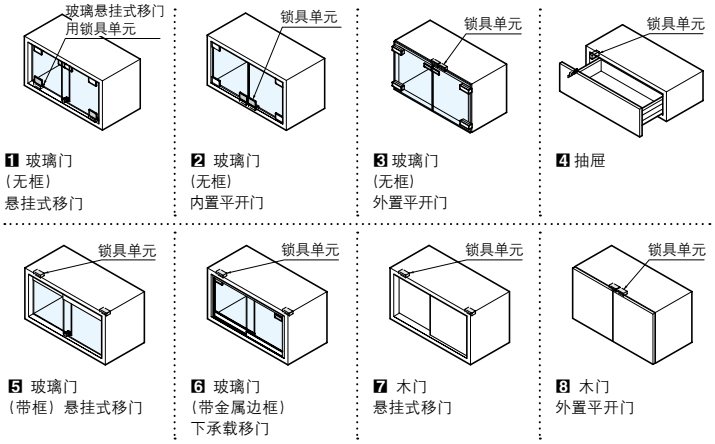

SUGATSUNE

承座等详细内容请参见背面。

产品构成 用于玻璃双开门橱柜时

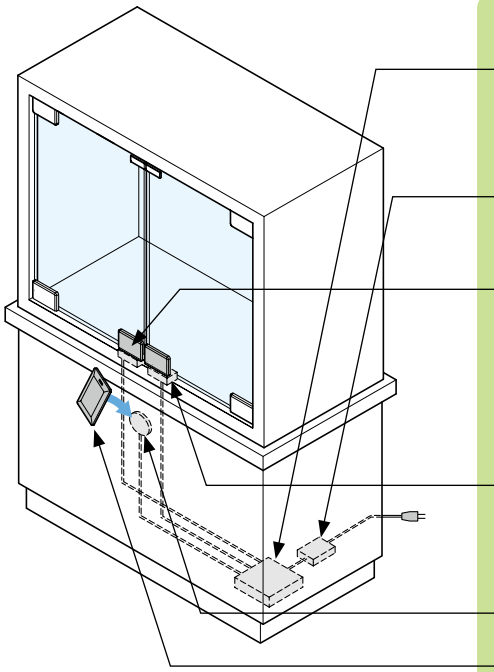

控制单元
XL-ECU
1个

AC适配器
HK-AC-120A300-DH
1个

玻璃门用承座（玻璃平开门）
XL-ESG型
2个

锁具单元
XL-ELU
2个

天线单元
XL-EAU
1个

钥匙
XL-EKU
5个

承座、安装托座可根据门的规格选择。

玻璃悬挂式移门用锁具套装
XL-ELU-SD型

抽屉用承座
XL-ESD

木门用承座（移门、平开门）
XL-ESW型

承座玻璃安装托座
（玻璃下承载移门、玻璃平开门）
XL-EBSG

※详细内容请参见本公司网站或No.204产品目录P303。

XL-GC04-CR

XL-GC09-CR

LAMP® 总锁 EXCELOCK® 感应式电子锁系统

NEW 钢化玻璃 附螺丝

- 也可使用市售的锁具单元及灯、蜂鸣器等（需进行配线）。有关组合的详细内容，请垂询本公司营业人员。
- 上锁后即使停止供电，锁具单元也可保持上锁状态。停电时也不会打开，安全可靠。
- 详细内容请参见本公司网站或2012世嘉智尼新产品样本。

【系统规格】

通信方式		RF-ID方式　416kHz
驱动方式		电机驱动
电源		AC适配器（DC12V 3A）
工作温度		0℃～40℃
通信距离		(0)～40mm
电气特性	待机电流	20mA（上锁状态）
	工作电流	600mA以下（使用4个锁具单元）

终端数	锁具单元×4、市售锁具单元×4、市售零件×1	
可连接的锁具单元数	单独使用	锁具单元×4
		EL112-12（本公司销售的锁具单元）×20
	同时使用	锁具单元×4＋EL112-12×4
	扩展单元使用	扩展单元最多可增设7个。 并且，每个都可连接上述锁具单元数。
电子钥匙注册数	最多30把＋管理钥匙2把	

钥匙使用可管理

将钥匙注册在各橱柜的控制单元上后，就可用该钥匙进行开锁。由于未注册的钥匙不能开启橱柜的锁，这样就可根据销售及管理形式使用钥匙。

- 注册及删除无需另行进行电脑操作及更换零件。
- 钥匙无需电池。

应用例：对各销售区域的橱柜分别注册钥匙

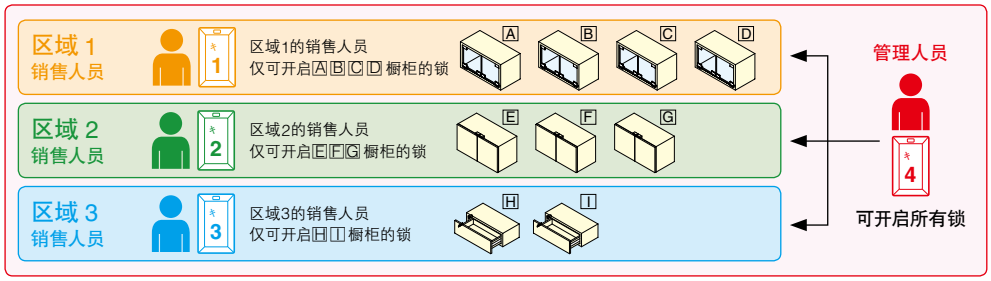

SUGATSUNE
世嘉智尼五金配件（上海）有限公司
SUGATSUNE SHANGHAI CO.,LTD
上海市闸北区万荣一路2号一楼
Tel：(86 21)3632 1858　Fax：(86 21)3632 1868
Website：www.sugatsune.com.cn
E-mail：lamp@sugatsune.com.cn